DOUCHETTE DE PRELAVAGE AUTOMATIQUE TOP CLEAN TMS*

MONOTROU MITIGEUR *VERSION COURTE* INOX 316L

Référence : 018126-I

DESCRIPTIF

- Douchette automatique avec bras articulé permettant une rotation sur 360° .
- Mécanisme TMS* avec ouverture par traction permet de réguler automatiquement la pression et le débit d'eau
- Flexible en inox renforcé équipé d'une rotule multidirectionnelle résistant à une pression de 20 bars et à une température de 80°C
- Pommeau de douchette en inox thermo-isolée équipée d'une tête de pulvérisation jet concentré
- Fixation murale en inox 316L sans filetage visible
- Mitigeur avec cartouche céramique à double positions ECO+Standard

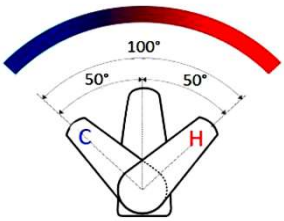

CARACTÉRISTIQUES TECHNIQUES

REFERENCE EPCI	018126-I
HAUTEUR	1100mm
DEBIT	5L/min à 3 bars via pommeau de douchette
RACCORDEMENT	G3/8'' avec clapets anti-retour
FIXATION MURALE	De 35 à 165mm De 35 à 350mm en option
FINITION	INOX 316L MAT
GARANTIE	15 ans (corps inox)

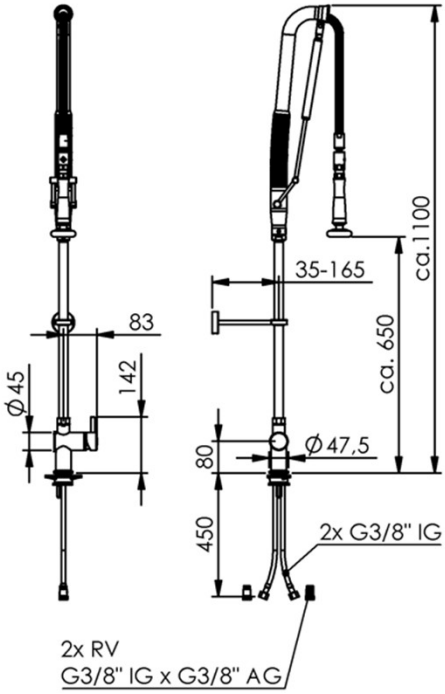

BEST QUALITY
MADE IN GERMANY

TMS : TROUBLES MUSCULO-SQUELETTIQUES